工藝流程 :落料→初振→ 鍛造 →切邊→ 衝孔→倒角攻牙
→CNC→研磨→振動→漂白→品檢→包裝出貨

配用T-0028吊耳

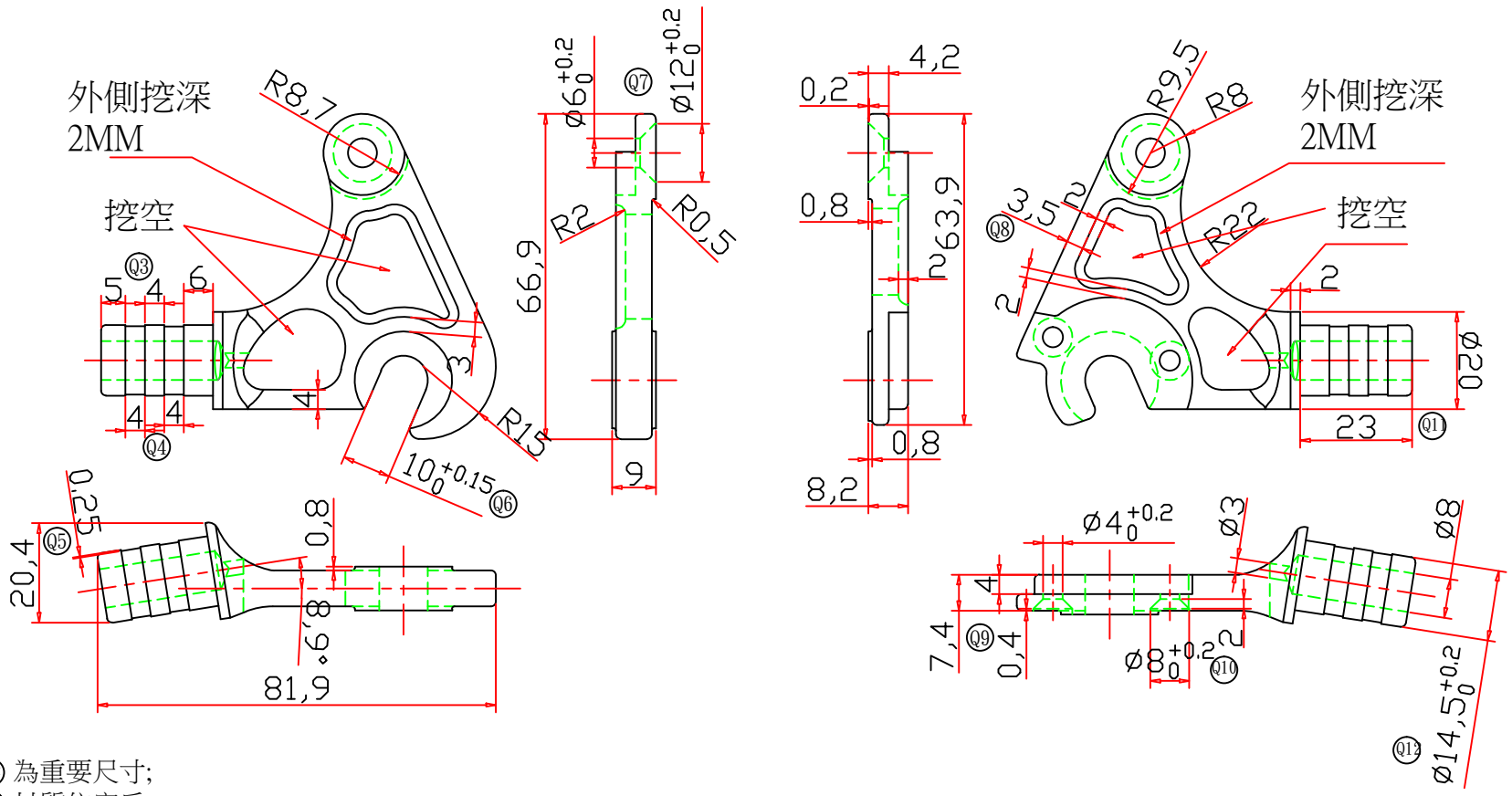

注:

Q* 為重要尺寸;

Q1 材質依客戶;

Q2 表面處理依客戶.

同类型产品		帮蛁眙鼠船	勾爪			掀瞰	FIT	茸瘍	9F－0124	喉棒	A.0
厂商		xxx. ±1.000 xx. ±0.500 x. ±0.200 .x ±0.100 .xx ±0.050 .xxx±0.005 ANGLE ±1°	制图	戴金文	05.09.09	等弇	mm	PC瘍		共 1 張	
备注	ARC-008		修改			第室	鋁	倰瘍	JD-9F-0124	第 1 張	
			初核			將頂科技(深圳)有限公司					
			复核			JIANGDING, HANDWARE. MANUFACTURE. CO. LTD					