文件编号	JD-PJ-0635??	A0

注：不得依图形量测，应依标注数据为准。
左右尺寸共用。

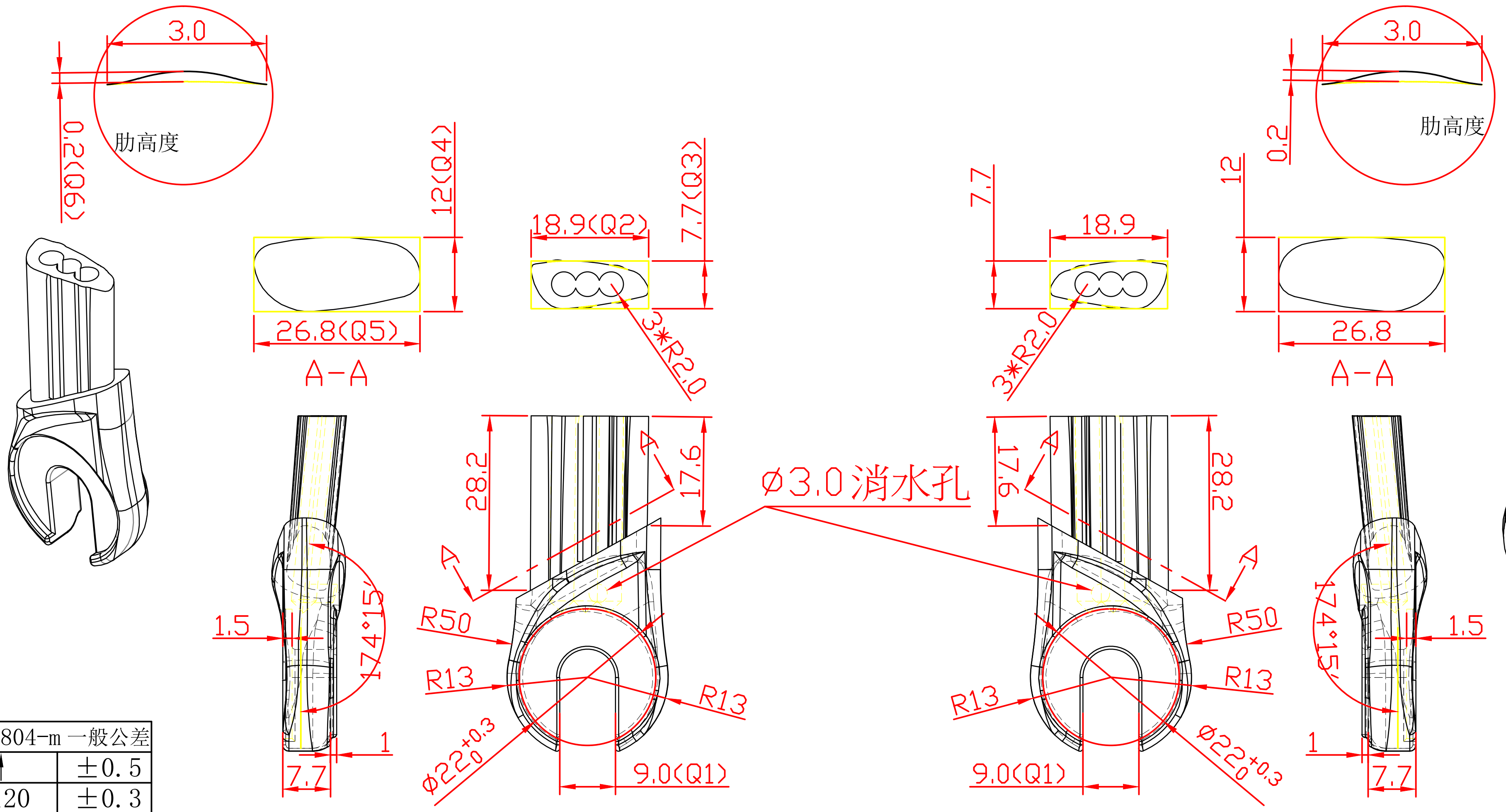
3.0
肋高度
0.2(Q6)
12(Q4)
7.7(Q3)
18.9(Q2)
26.8(Q5)
A-A
3*R2.0
28.2
17.6
A
⌀3.0消水孔
R50
R13
R13
1.5
74°15'
1
7.7
⌀22 +0.3 0
9.0(Q1)
7.7
18.9
3*R2.0
12
0.2
3.0
肋高度
26.8
A-A
17.6
A
28.2
R50
R13
R13
74°15'
1.5
1
9.0(Q1)
⌀22 +0.3 0
7.7

重点检验	
项目	尺寸公差
Q1	$9.0^{+0.2}_{+0.05}$
Q2	18.9±0.15
Q3	7.7±0.15
Q4	12.0±0.15
Q5	26.8±0.15
Q6	0.2±0.15

GB/T1804-m 一般公差	
120 ↑	±0.5
30~120	±0.3
6~30	±0.2
6 ↓	±0.1
角 度	0.5°

PRODUCT 品名:	勾 爪	UNIT ?位:	MM	DRAWN BY ??:		10.07.24	硬度 INDENTATION | HRB52~58 | 第 1 版 | ?角法
RAWING NO ???号:	JD-9E-0047	SCALE 比 例:	1:1	CHECKED BY ?核:			
CLIENT 客?:	? ? 23-G210-07	MASTERIAL 材?:	依客?	APPROWVED BY 核准:			

将?科技 (深?) 有限公司
JIANGDING,HANDWARE.MANUFACTURE.CO.LTD

4			
3			
2			
1			
SIGN	MODIFY	DATE	DESCRIPTION