文件编号	JD-PJ-0262	??	A0

注;1.未注尺寸依电脑图档,祥细参照3D图
2.左右对称

重点检验	
??	尺寸公差
Q1	$9.1^{+0.1}_{-0}$
Q2	$15.2^{+0.0}_{-0.1}$
Q3	$11.0^{+0.0}_{-0.1}$
Q4	6.1±0.1

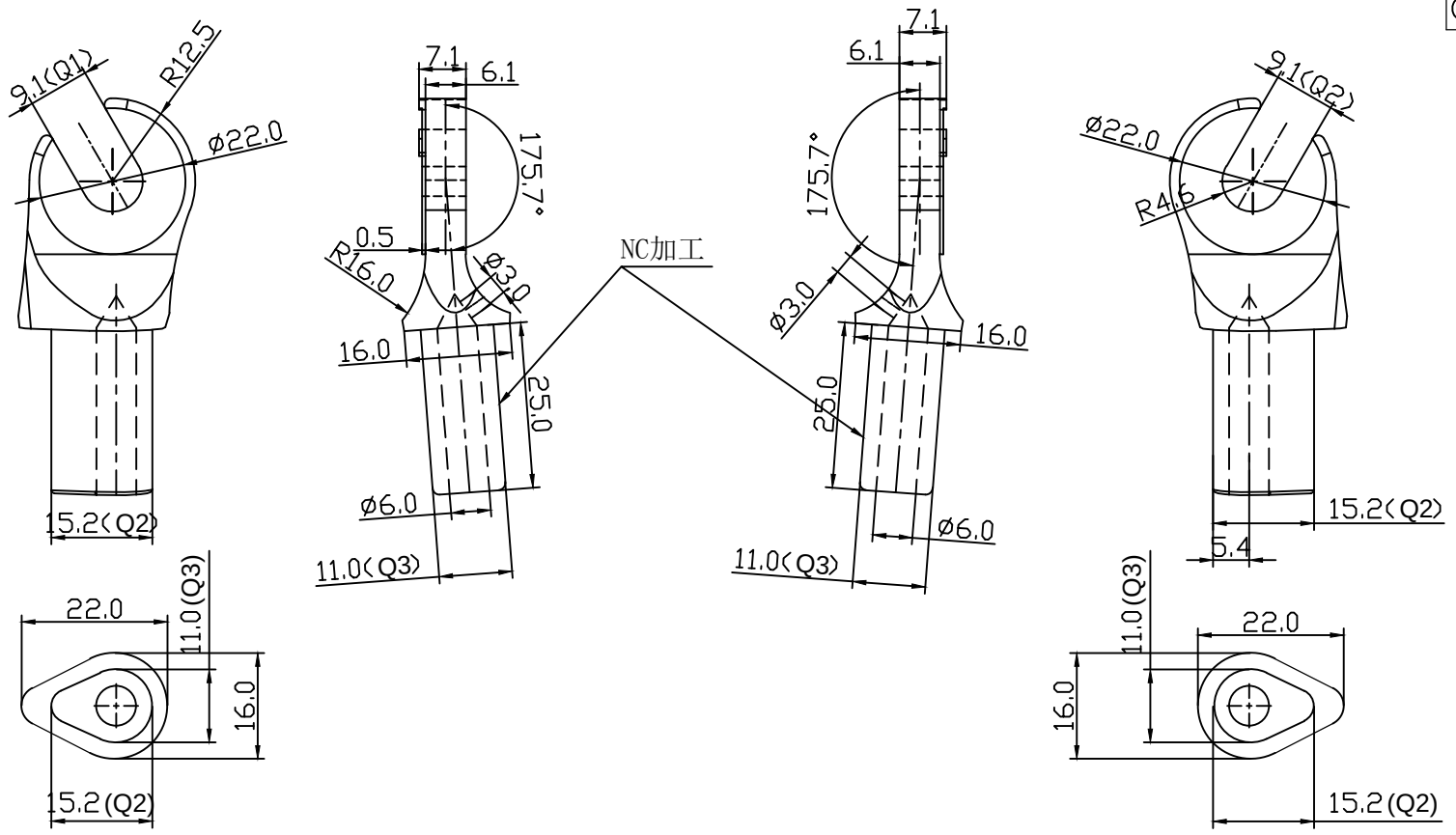

GB/T1804????	
120↑	±0.5
30~120	±0.3
6~30	±0.2
6↓	±0.1
? ?	0.5°

PRODUCT ? ?:	前叉勾爪	UNIT ? ?:	MM	DRAWN BY ? ?:	朱永清	09.06.04	?? INDENTATION	HRB52	??	? 1 ?	???		4			
RAWING NO ????:	JD-9E-0055	SCALE ? ?:	1:1	CHECKED BY ? ?:			???? (??)????						3			
CLIENT ? ?:	IO-ND-209-0	MASTERIAL ? ?:	???	APPROWVED BY ? ?:			JIANGDING,HANDWARE.MANUFACTURE.CO.LTD						2			
													1			
													SIGN	REVSION	DATE	DESCRIPTION