文件编号	JD-PJ-0045	??	A0

注:左右共用尺寸,未注尺寸依电脑图档

重点检验	
??	尺寸公差
Q1	$10.0^{+0.2}_{-0}$
Q2	$5.0^{+0.1}_{-0}$
Q3	M5XP0.8

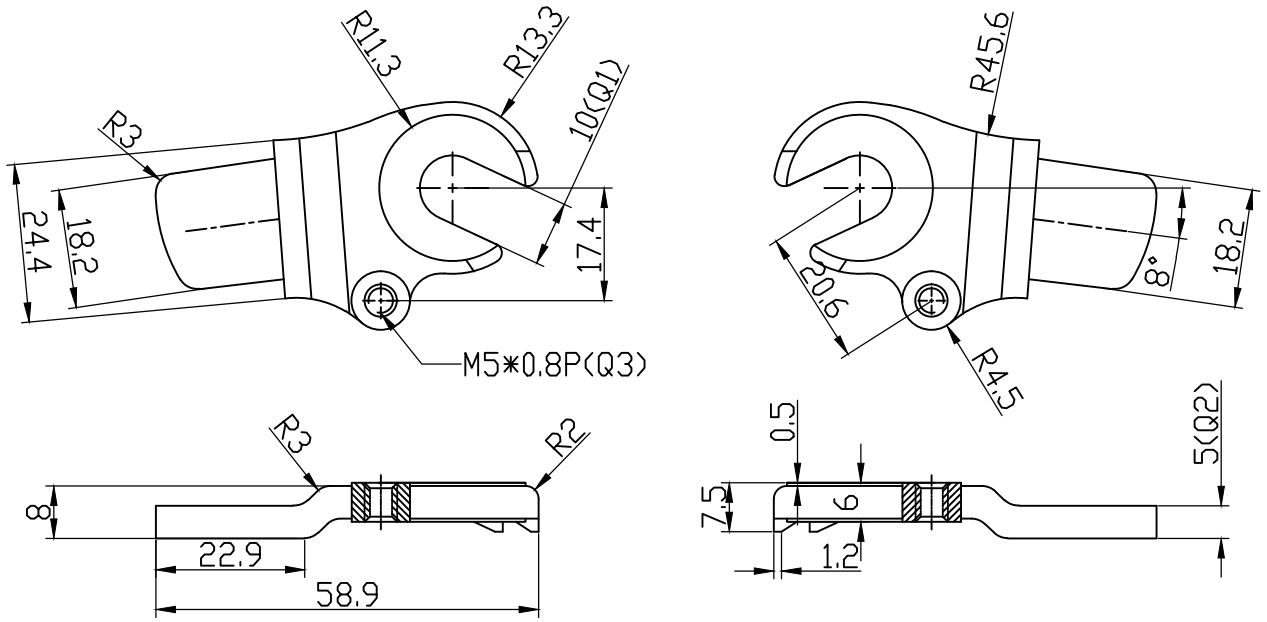

????	
64~120	±0.5
16~64	±0.3
4~16	±0.2
1~4	±0.1
? ?	0.5°

PRODUCT ? ?:	? ?	UNIT ? ?:	MM	DRAWN BY ? ?:	???	08.10.11	?? INDENTATION	HRB52	?? 58	? 1 ?	???		4			
RAWING NO ????:	JD-9E-0027	SCALE ? ?:	1:1	CHECKED BY ? ?:			???? (??)????						3			
CLIENT ? ?:	??? IO-ND-154-0	MASTERIAL ? ?:	???	APPROWVED BY ? ?:			JIANGDING,HANDWARE.MANUFACTURE.CO.LTD						2			
													1			
													SIGN	REVSION	DATE	DESCRIPTION