?????	
??????	
????	
????	1
??	2
??	
??	3
??	4
??	5
??	
??	
??	
T4	6
T6	7
??	8
CNC	
??	9
??	10
CNC	
??	11
??	
??	
??	12
??	13
??	14
????	
??	
??	
????	
??	
??	15
????	16
??	17

GB/T1804????	
120↑	±0.5
30~120	±0.3
6~30	±0.2
6↓	±0.1
? ?	0.5°

?:1.?????
2.??????????

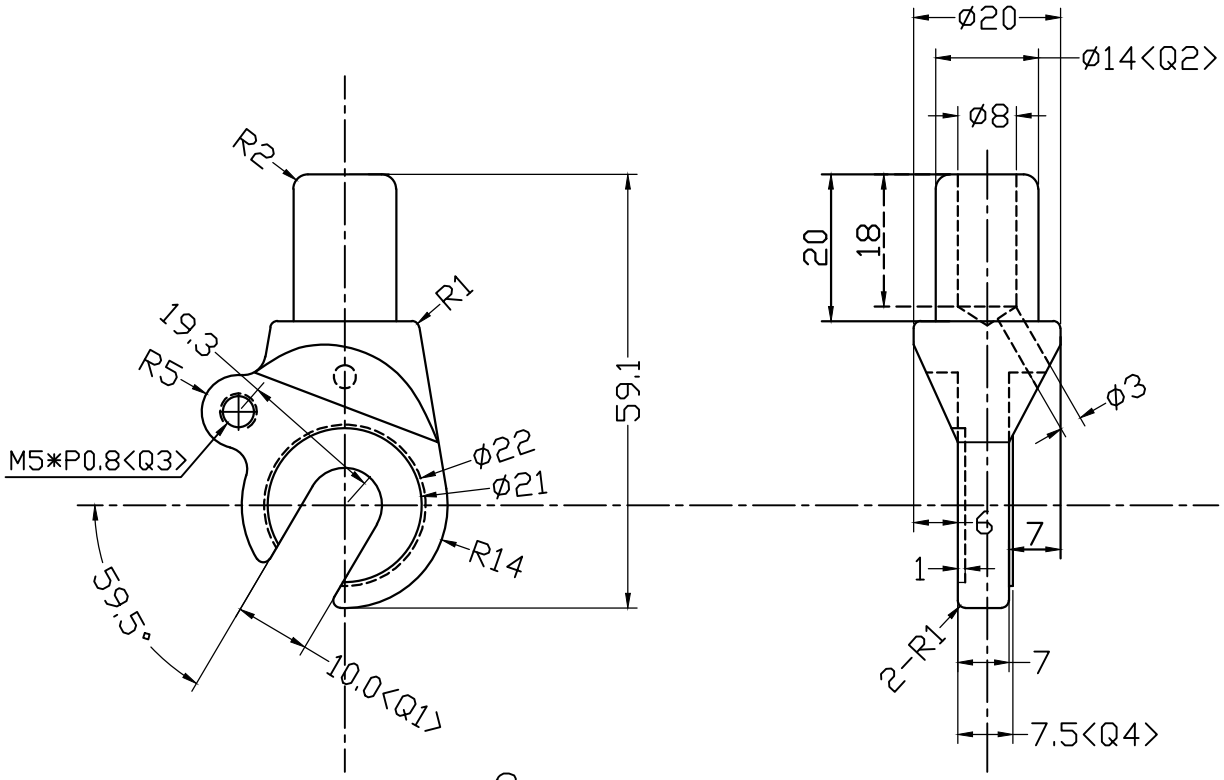

?

检验标准	
??	尺寸公差
Q1	$10.0^{+0.2}_{-0.0}$
Q2	$Ø14.0^{+0.0}_{-0.2}$
Q3	M5*P0.8
Q4	$7.5^{+0.1}_{-0}$

PRODUCT ? ?:	? ?	UNIT ? ?:	mm	? ?: DRAWN BY ? ?:	???	07.05.16	?? INDENTATION	HRB52	38	? 1?	???		SIGN	REVSION	DATE	DESCRIPTION
RAWING NO ????:	JD-9E-0018	SCALE ? ?:	1:1	FIRST CHCK BY ? ?:									1			
CLIENT ? ?:	? ?	MASTERIAL ? ?:	???	CHECKED BY ? ?:			???? (??)????						2			
				APPROWVED BY			JIANGDING,HANDWARE.MANUFACTURE.CO,LTD						3			